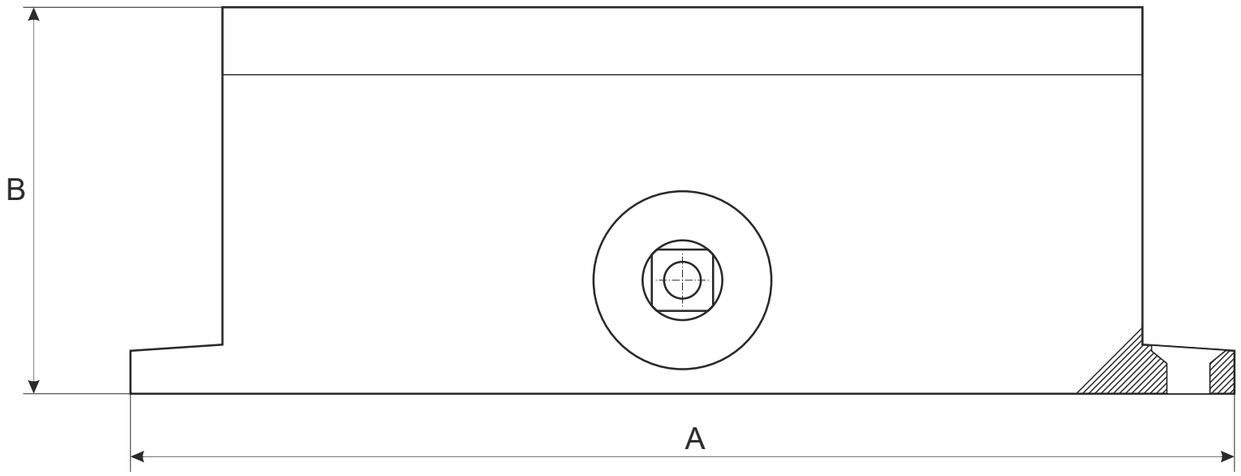

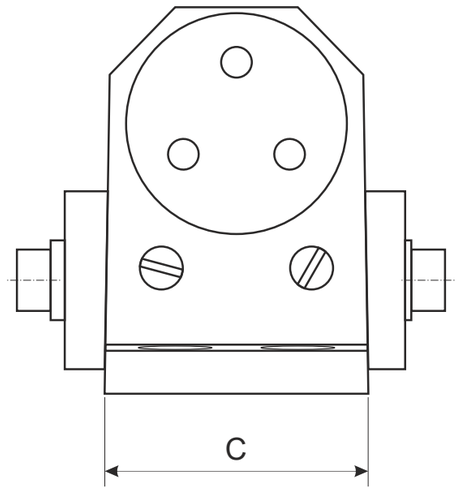

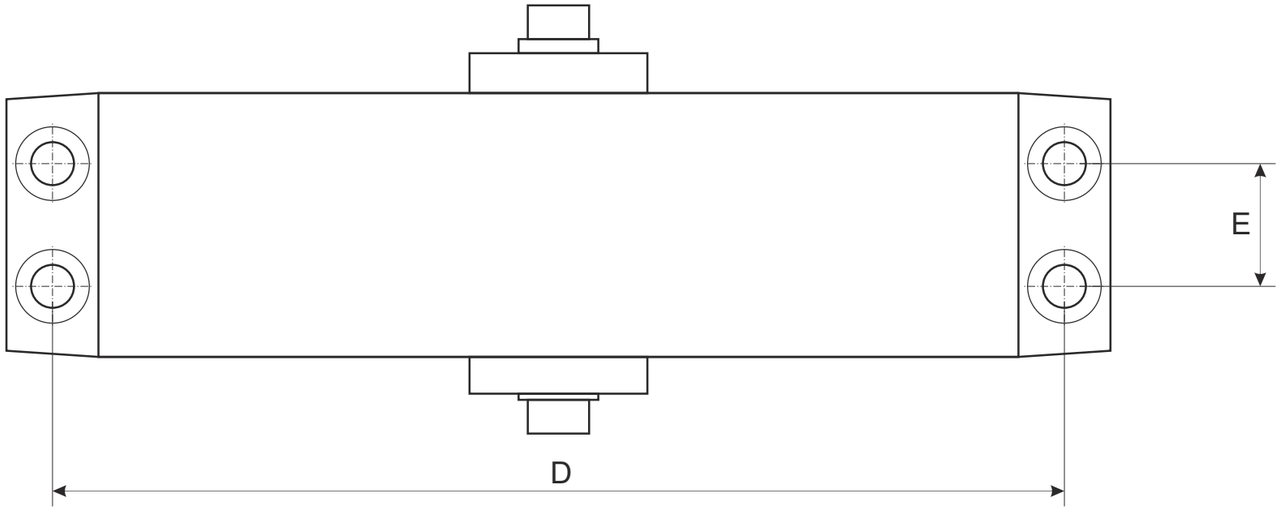

Модель	A, мм	B, мм	C, мм	D, мм	E, мм
DC-45	142	55	37	132	19
DC-65	176	62	41	162	19
DC-85	176	62	41	162	19
DC-120	205	68	44	188	19
DC-180	245	76	48	229	19

Доводчик дверной
*Vanger DC-***

Лист 1 *Листов 2*

Рычаг доводчика

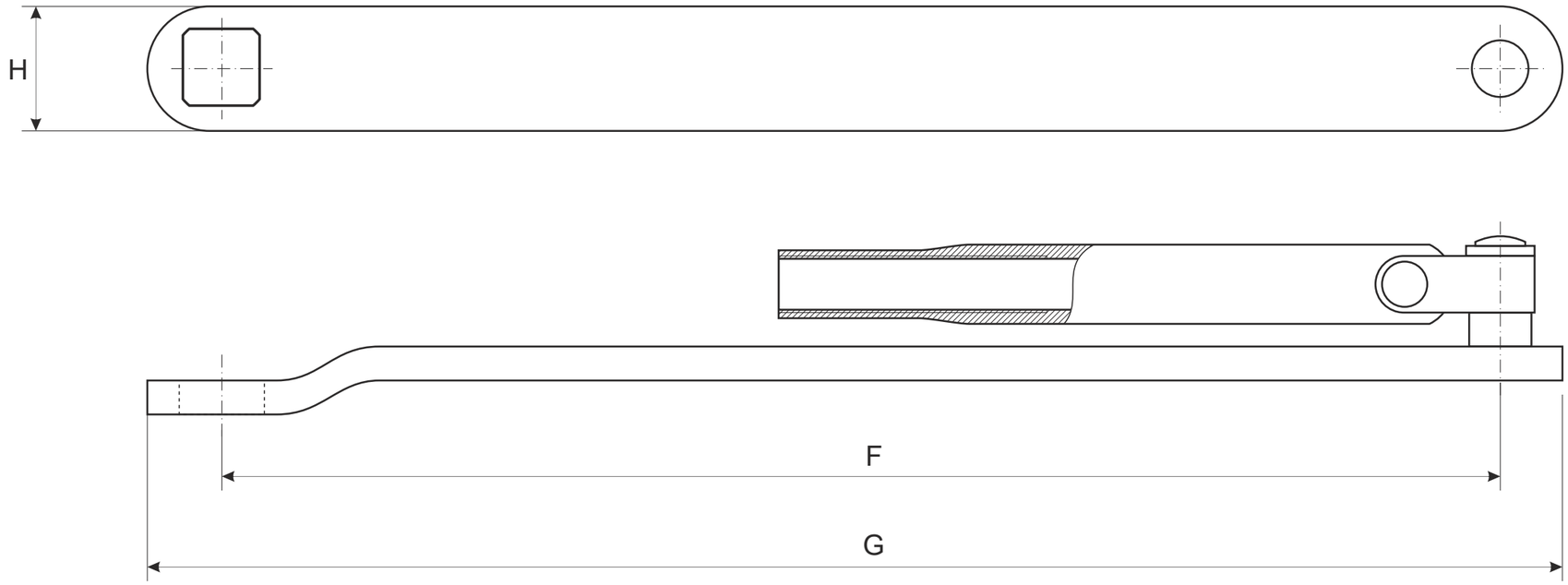

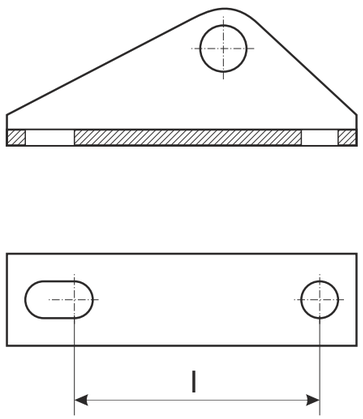

Модель	F, мм	G, мм	H, мм	I, мм
DC-45	193	220	20	40,5
DC-65	221	245	20	40,5
DC-85	221	245	20	40,5
DC-120	250	275	22	40,5
DC-180	265	290	25	40,5

Доводчик дверной
*Vanger DC-***

Лист 2 *Листов 2*